Утверждаю:
Технический директор ОАО «ЯТЭК»
_____ А.В. Ильиных
«03» сентября 2014 г.

Техническое задание: «Нефтеуловитель ЭКО-Н-1»
Объект строительства: «Многотопливная АЗС №11, Покровский тракт 7 км.»

Вопросы	Ответы
1. Показатели работы и характеристики изделия	
1.1. Внутренний объем (вместимость), м3	3 м3
1.2. Производительность, л/с,	1 л/с
1.3. Тип опоры (седловая, бетонный ложемент)	Без опор
1.4. Материал корпуса нефтеуловителя	Стеклопластик
2. Условия эксплуатации и управления	
2.1. Количество заказываемого изделия в объекте в целом, в т.ч. по годам, шт.	1 шт.
2.2. Вид поставки: блочная, не блочная	Не блочная
2.3. Требуемый срок службы изделия, лет	20 лет
2.4. Место расположения изделия (в помещении, на открытой площадке)	Подземная
2.5. Абсолютная минимальная температура, °С, района эксплуатации изделия; средняя температура, °С, воздуха наиболее холодной пятидневки с обеспеченностью 0,92	-61, -53 °С
3. Прочие требования по усмотрению составителя опросного листа	
3.1. Комплект поставки	Фланец 1-100-1-09Г2С ГОСТ 12820-80 -4шт Втулка под фланец ПЭ 100 (ДУ110) - 2шт. Переход Э-219х6,0-108х4,0-09Г2С - 2 шт.
3.2. Приложенные эскизы	План нефтеуловителя ЭКО-Н-1 (шифр 4302-15-ИОС3.1, лист 2) Схема соединения нефтеуловителя со стальными трубами (шифр 4302-15-ИОС 3.1., лист 3)

1. Качество и комплектность должны соответствовать назначению продукции, требованиям, предъявляемых к техническим характеристикам оборудования в стране производителя, а также действующим в РФ стандартам и техническим условиям.
2. Качество поставляемого оборудования должно соответствовать действующим ГОСТам, ТУ в РФ.
3. Перечень обязательной технической документации:
   - сертификат Технического Регламента Таможенного Союза ТР ТС 010/2011 «О безопасности машин и оборудования».

4. Оборудование должно поставляться новым. Год выпуска продукции не ранее 2014 г.
   Запрещена поставка оборудования:
   - б/у - бывшего в употреблении (эксплуатации);
   - после капитального или восстановительного ремонта;
   - восстановленного после аварии или непродолжительной эксплуатации и т.п.
5. Перечень прилагаемой в комплекте с оборудованием обязательной технической документации:
   - руководство по эксплуатации оборудованием и техническими средствами;
   - паспорт;
   - спецификация;
   - комплектовочная ведомость;
   - технические условия на производство изделия.
6. Требования к сроку и (или) объему предоставления гарантий качества товара, работ, услуг, к обслуживанию товара, к расходам на эксплуатацию товара.
7. Гарантийный срок 5 лет со дня ввода в эксплуатацию.
8. Срок поставки 60 календарных дней с момента заключения договора.
9. Место поставки: г. Якутск, Республика Саха (Якутия).

Составил:

Инженер по комплектации ОКСиР — Стручков Г.К.

Согласовано:

Директор по КСиР — Голованов В.И.

Главный механик — Кияшко Д.В.

Начальник отдела эксплуатации АЗС — Алиев И.К.

План нефтеуловителя ЭКО–Н–1

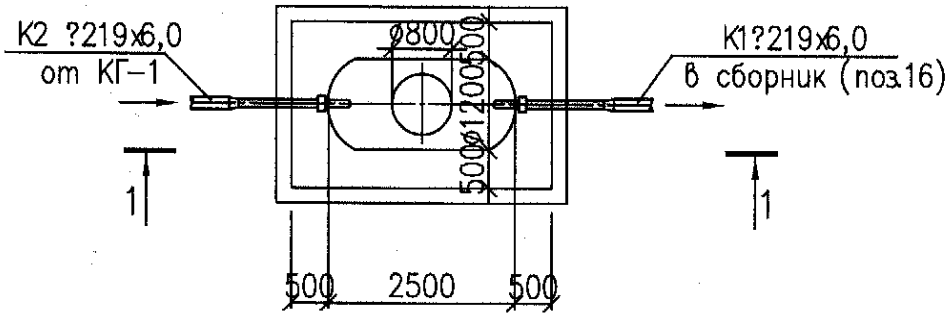

Разрез 1–1

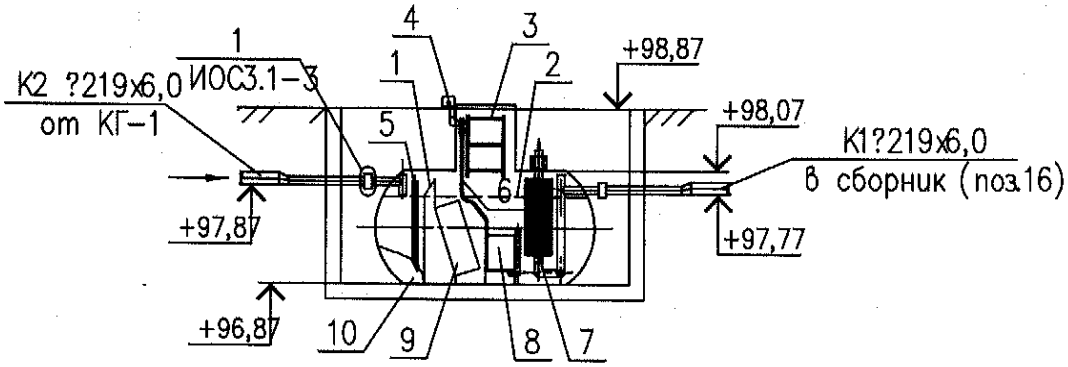

1 – сетчатый фильтр
2 – слой нефтепродуктов
3 – лестница
4 – вентиляционная труба
5 – стояк для откачки осадка
6 – труба подачи воздуха для регенерации фи
7 – фильтр с керамзитной загрузкой
8 – съемные абсорбирующие фильтры
9 – коалесцирующий фильтр
10 – осадок

Изм.	Кол. уч.	Лист	№ док.	Подп.	Дата
Нач. отд.		Сорокин			05.12
Проверил		Лебедева			05.12
Исполнил		Сорокин			05.12
Н. контроль		Морозова			05.12

4302–15–ИОС3.1

Корректировка ПИР "Многотопливная АЗС г.Якутск, Покровский тракт" ОАО "ГИПРОНИИГАЗ" 2002 по объекту: "Многотопливная АЗС №11 по Покровскому тракту 7 км"

Нефтеуловитель

Стадия	Лист	Листов
П	2	

План нефтеуловителя ЭКО–Н–1. Разрез 1–1.

ЗАО "Якутпромстройпроект" г. Якутск

Подп. и дата | Взам. инв. № | Инв. № подл.

Схема соединения нефтеуловителя со стальными трубами

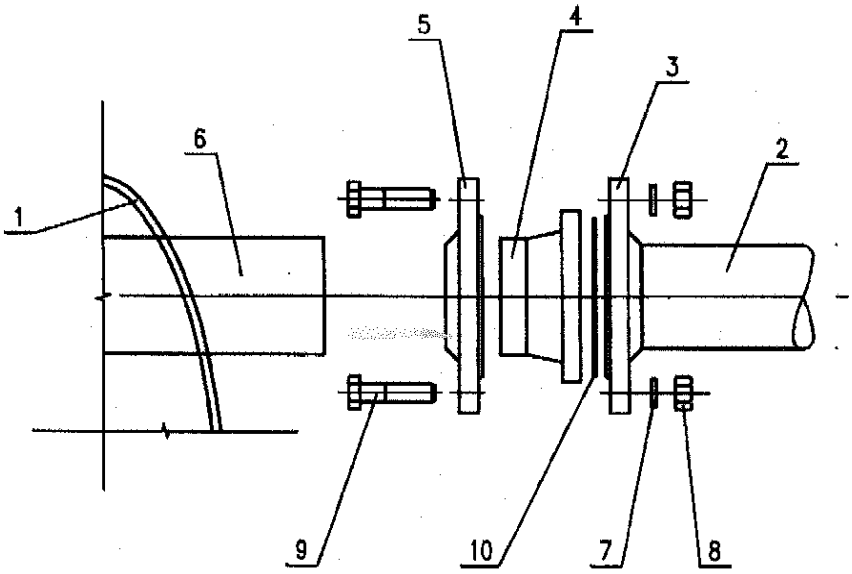

1 – корпус нефтеуловителя
2 – труба стальная
3 – фланец
4 – втулка под фланец (ПНД)
5 – фланец расточ?нный
6 – патрубок нефтеуловителя
7 – шайба
8 – гайка
9 – болт
10 – паронитовая прокладка

Изм.	Кол. уч.	Лист	№ док.	Подп.	Дата
Нач.отд.		Сорокин			05.12
Проверил		Лебедева			05.12
Исполнил		Сорокин			05.12
Н.контроль		Морозова			05.12

4302-15-ИОС3.1

Корректировка ПИР "Многотопливная АЗС г.Якутск, Покровский тракт" ОАО "ГИПРОНИИГАЗ" 2002 по объекту: "Многотопливная АЗС №11 по Покровскому тракту 7 км"

Нефтеуловитель

Стадия	Лист	Листов
П	3	

Схема соединения нефтеуловителя со стальными трубами

ЗАО "Якутпромстройпроект" г. Якутск

Взам. инв. N | Подп. и дата | Инв. N подл.

Копировал *Формат А4*